ACCESS RAIL

HARKEN INDUSTRIAL

HARKEN®

Trolley R27 INCAR:

INCAR1-CURVE, INCAR1-CURVE (BLACK)
INCAR2-CURVE, INCAR2-CURVE (BLACK)

Gebruiksaanwijzing

Informatie over de gebruiksaanwijzing	pag.	4
Informatie over de veiligheid	pag.	5
Trolley R27 INCAR	pag.	6
Componenten	pag.	6
Voorwaarden en beperkingen	pag.	7
Gebruik	pag.	10
Inspectie voor elk gebruik	pag.	10
Voorwaarden voor de verbinding met de trolley	pag.	10
Voorwaarden voor de verbinding	pag.	10
De trolley op de rail monteren	pag.	10
Reddingsplan	pag.	12
Het apparaat vervangen na een val	pag.	12
Voorafgaande en periodieke controles	pag.	13
Voor elk gebruik	pag.	13
Jaarlijkse controle	pag.	15
Nuttige levensduur	pag.	16
Verpakking, opslag, vervoer	pag.	16
Onderhoud	pag.	16
Certificeringen	pag.	17
Markering	pag.	17
Garantie	pag.	17
Verklaring van Overeenstemming	pag.	18
Register	pag.	19
Controleblad van de uitrusting	pag.	19
Overzicht Inspecties/Reparaties	pag.	19

Lees deze gebruiksaanwijzing aandachtig voordat u het apparaat in gebruik neemt.

Vertaling in het Nederlands van de oorspronkelijke Italiaanse gebruiksaanwijzing
UR27I-A Rev.01 FT
05-12-2020

INFORMATIE OVER DE GEBRUIKSAANWIJZING

Voordat u de trolley R27 INCAR in gebruik neemt, moet u aandachtig de instructies in deze Gebruiksaanwijzing lezen

Deze Gebruiksaanwijzing maakt onlosmakelijk deel uit van het product en verstrekt alle informatie die u nodig heeft voor een correct gebruik en onderhoud van het product.

Als u de instructies niet begrijpt, neemt u contact op met een erkende verkoper van Harken. Harken kan niet aansprakelijk worden gesteld voor schade, letsels of overlijden ten gevolge van het veronachtzamen van de informatie over de veiligheid of andere informatie in deze Gebruiksaanwijzing.

Deze Gebruiksaanwijzing is bestemd voor gespecialiseerde werknemers of ervaren gebruikers.

WAARSCHUWING!
Dit apparaat maakt deel uit van een systeem voor persoonlijke valbeveiliging. De instructies van de Fabrikant moeten voor elk afzonderlijk component van het systeem worden geleverd. De gebruiker moet al deze instructies lezen en begrijpen voordat hij dit apparaat in gebruik neemt. De instructies verstrekken informatie over het correct gebruik, de inspectie en het onderhoud. Wijzigingen aan of oneigenlijk gebruik van dit apparaat of de onkunde om deze instructies na te leven, kunnen een val veroorzaken of ertoe leiden dat een val niet wordt gestopt, met ernstige letsels of de dood als gevolg.

Deze Gebruiksaanwijzing kan onaangekondigd worden gewijzigd. Raadpleeg de site http://www.harkenindustrial.com voor de bijgewerkte versies.

WAARSCHUWING!
Voor de veiligheid van de gebruiker is het van essentieel belang dat als het product in een ander dan het oorspronkelijke land van bestemming wordt verkocht, de verkoper de aanwijzingen voor het gebruik, het onderhoud, de periodieke inspectie en de reparatie levert in de taal van het land waar het product wordt gebruikt.

INFORMATIE OVER DE VEILIGHEID

- De trolley Harken R27 INCAR is ontworpen om te beschermen tegen het risico op vallen van hoogte.
- De trolley Harken R27 INCAR moet worden gebruikt door gespecialiseerde werknemers of gebruikers die deskundig zijn op het vlak van BPM (Persoonlijke Beschermingsmiddelen) en uitdrukkelijk in het gebruik van dit product zijn getraind.
- De trolley Harken R27 INCAR mag alleen worden gebruikt samen met de rails Harken R27 en R27 LongSpan en alle accessoires waaruit het Harken Access Rail-systeem bestaat en met alle toepasselijke PBM (Persoonlijke Beschermingsmiddelen) die voldoen aan de geldende wetten inzake de veiligheid op de werkplek.
- Voordat u de trolley Harken R27 INCAR in gebruik neemt, controleert u het traject dat de trolley moet afleggen en het valgevaar. Houd rekening met de minimum valhoogte en kies het PBM met een energieabsorberende voorziening die het beste past bij het type gevaar.
- Inspecteer de trolley voor elk gebruik op eventuele sporen van slijtage, corrosie, vervorming, losgeraakte verbindingen enzovoort. In geval van twijfel moet een trolley die niet veilig genoeg wordt geacht, worden genspecteerd door erkende Inspecteur van Harken.
- Iedereen die de trolley gebruikt, moet de gebruiksaanwijzingen naleven.
- Harken is niet aansprakelijk voor schade of letsels die het gevolg zijn van oneigenlijk gebruik van de trolley.
- De trolley Harken R27 INCAR mag alleen worden gebruikt door werknemers die fysiek en psychisch perfect gezond zijn. Hart- en ademaandoeningen, gebruik van geneesmiddelen, alcohol en drugs kunnen de veiligheid van de gebruiker die op hoogte moet werken in gevaar brengen.
- Voordat u het Access Rail-systeem van Harken installeert en in gebruik neemt, bent u verplicht om een reddingsplan op te stellen voor de eventuele noodsituaties die zich tijdens de werkzaamheden kunnen voordoen.
- Voor meer informatie over de trolley Harken R27 INCAR en de bijbehorende informatie over de veiligheid raadpleegt u de site http://www.harkenindustrial.com.

TROLLEY R27 INCAR

De trolley R27 INCAR is uitsluitend ontworpen voor gebruik samen met de rails Harken R27 en R27 LongSpan en bijbehorende accessoires als verplaatsbare verankeringsvoorziening om de val te stoppen. De trolley INCAR1-CURVE is ook ontworpen om te worden gebruikt voor toegang met lijnen (rope access). De trolley R27 INCAR en de rails R27 en R27 LongSpan met hun accessoires maken deel uit van het Harken Access Rail-systeem. De trolley R27 INCAR is EU-gecertificeerd volgens de norm EN 795:2012 Type B .

De lichte aluminium trolley is uit één stuk vervaardigd. De Torlon kogels in de trolley zijn bestand tegen zware belasting en zorgen voor minder wrijving zodat de trolleys soepel over de rail lopen.

COMPONENTEN

De trolley R27 INCAR moet met de volgende componenten worden gebruikt om het Harken Access Rail-systeem te vormen:

Trolley

INCAR1-CURVE
INCAR1-CURVE (BLACK)

INCAR2-CURVE
INCAR2-CURVE (BLACK)

De productcode met het woord BLACK erin verwijst naar de geanodiseerde, stijve zwarte uitvoering van de trolley.

Rails

IN1643.CLEAR
IN1643

IN1650.CLEAR
IN1650

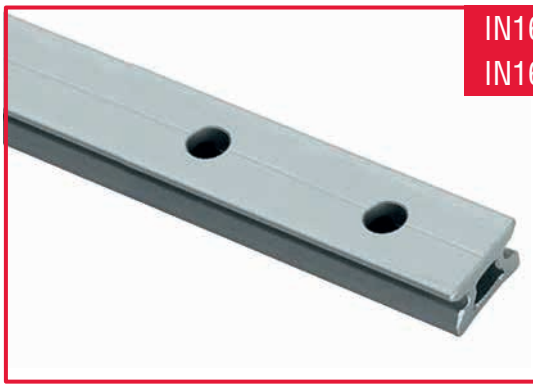

Voor meer details over de Rails
en de andere systeemcomponenten raadpleegt u
de Gebruiksaanwijzing van de Rail.

VOORWAARDEN EN BEPERKINGEN

De trolley R27 INCAR is ontworpen om een eventuele val van een gebruiker op te vangen. Om te garanderen dat de trolley perfect werkt en bij een val mechanisch intact blijft, is elke gebruiker verplicht om de door de normen inzake de veiligheid op de werkplek aanbevolen Persoonlijke Beschermingsmiddelen te dragen (PBM).

Alle PBM moeten gecertificeerd en gemarkeerd zijn volgens de toepasselijke nationale normen in het land van gebruik. Bij gebruik van PBM blijven de krachten die vrijkomen op het lichaam van de gebruiker (en dus ook op de op de rail lopende trolley) bij een val kleiner dan 6kN. Valstopbeveiligingssystemen omvatten maar zijn niet beperkt tot: een valdemper, een veiligheidslijn en een harnasgordel om de maximum stopkracht te beperken tot 6kN.

De valstopbeveiligingssystemen die samen met dit apparaat worden gebruikt, moeten voldoen aan de toepasselijke nationale normen in het land van gebruik.

Valvrijheid: onder de gebruiker moet voldoende vrije ruimte zijn om de val te stoppen voordat de gebruiker de grond of andere voorwerpen raakt. Deze ruimte is gelijk aan de stopafstand plus 1 meter vrije ruimte onder de voeten van de gebruiker. Raadpleeg de toepasselijke documentatie die wordt gepubliceerd door de regelgevende autoriteit.

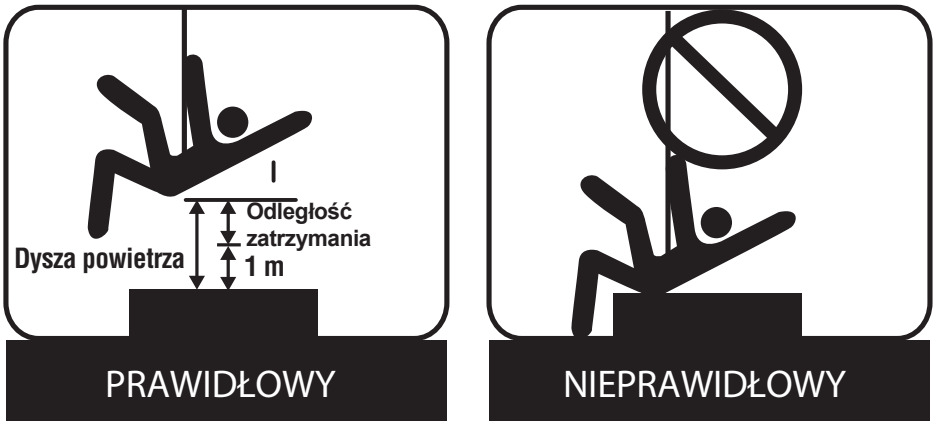

WAARSCHUWING!
Voor de veiligheid is het van essentieel belang om de vereiste vrije ruimte of valvrijheid onder de gebruiker op de werkplek te controleren telkens voordat het apparaat wordt gebruikt, om te voorkomen dat als de gebruiker valt hij de grond of andere voorwerpen in zijn val raakt.

WAARSCHUWING!
Tijdens het gebruik mogen de doorbuigingswaarde van de trolley en de verplaatsingswaarde van het ankerpunt maximum 20 mm bedragen. Houd rekening met deze waarde om de valvrijheid (vrije ruimte) correct te berekenen.

WAARSCHUWING!
De maximum belasting die in horizontale en verticale richting mag worden overgebracht op de structuur door de trolley tijdens het gebruik is 9kN.

WAARSCHUWING!
Het gebruik van niet conforme BPM kan ernstige letsels, inclusief de dood veroorzaken.

WAARSCHUWING!
Om persoonlijke letsels te voorkomen, moet de trolley R27 INCAR worden gebruikt met een veiligheidsharnas (met EN361-certificaat). Dit veiligheidsharnas is het enige acceptabele lichaamsbeveiligingssysteem dat in een valbeveiligingssysteem mag worden gebruikt. Samen met het veiligheidsharnas mag een gordel of zitje worden gebruikt (met EN361 en/of EN813 certificaten). Er moeten ook een valbeveiliging (met EN353-2 certificaat) en een demper (met EN355 certificaat) worden gebruikt die voldoen aan de plaatselijke voorschriften voor valbeveiligingssystemen in het land van gebruik. Connectoren (musketon-, karabijnhaken en harpsluitingen met EN362-certificaten) moeten geschikt zijn voor een belasting van minstens 22kN (5000 lb).

WAARSCHUWING!
Raadpleeg Harken voordat u de trolley gebruikt in combinatie met componenten of onderdelen die afwijken van diegene die in deze gebruiksaanwijzing zijn beschreven. Wijzigingen aan of opzettelijk oneigenlijk gebruik van dit apparaat kunnen het systeem verkeerd doen werken en een val veroorzaken met ernstige letsels of de dood als gevolg.

Voordat u het Harken Access Rail-systeem in gebruik neemt, moet u er zeker van zijn dat mensen noch voorwerpen worden gehinderd door de bewegende componenten van het systeem.

Voor het gebruik van de trolley R27 INCAR gelden de volgende beperkingen:

- De trolley R27 INCAR mag slechts door één persoon worden gebruikt en is een Persoonlijk Beschermingsmiddel.
- Tijdens het normale gebruik mag niet meer dan één persoon verbonden zijn met één trolley. In het algemeen mag het totale gewicht (inclusief kleding, gereedschap enzovoort) niet meer dan 150 Kg (330 lb) bedragen.
- Overschrijd het maximum aantal toegestane gelijktijdige gebruikers niet.
- De trolley mag uitsluitend worden gebruikt door een getrainde persoon die deskundig is op het vlak van veilige gebruiksomstandigheden.
- De gebruiker moet een passende training krijgen om met dit product te mogen werken. De gebruiker van de trolley moet vertrouwd zijn met deze gebruiksaanwijzingen, moet getraind zijn in het correcte onderhoud en gebruik van de trolley en moet weten hoe de trolley werkt, wat de kenmerken ervan zijn, wat de gebruikslimieten zijn en wat de gevolgen zijn van een oneigenlijk gebruikt apparaat. De bedieners die de trolley gebruiken, moeten een minimum trainingsniveau hebben van: niveau 1 IRATA, niveau 1 SPRAT of een soortgelijke bevoegdheid om op hoogte te werken zoals voorgeschreven door de plaatselijke regelingen.

WAARSCHUWING!
Gebruik de trolley R27 INCAR niet als u onvoldoende getraind bent en onvoldoende ervaring heeft met werken op hoogte en vooral met het gebruik van de apparaten van het Harken Access Rail-systeem.

- De trolley mag niet buiten de limieten worden gebruikt, noch voor andere dan de voorziene doeleinden.
- De trolley mag alleen worden gebruikt voor persoonlijke beschermingsmiddelen die beveiligen tegen vallen en mag niet worden gebruikt voor hef- en hijsmiddelen.
- De trolley mag niet worden gewijzigd, omgebouwd of gerepareerd.

OPMERKING!
Indien mogelijk moet het valbeveiligingssysteem zodanig worden ontworpen dat de val VOLLEDIG KAN WORDEN VOORKOMEN of, daar waar dit onmogelijk is, op zijn minst wordt BEPERKT, zodat de aanzienlijke vrijkomende mechanische krachten van een vrije val worden vermeden.

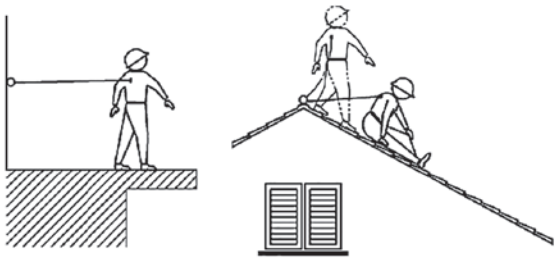

WAARSCHUWING!
Voor uw veiligheid is het van essentieel belang dat de verankering of het ankerpunt altijd wordt gepositioneerd en dat de taak op zodanige wijze wordt verricht dat de kans op vallen en de potentiële valafstand zo klein mogelijk zijn.

WAARSCHUWING!
In valstopsystemen moet altijd de afwezigheid worden gecontroleerd van scherpe randen die de veiligheidslijnen of de leeflijnen met zich mee kunnen slepen of tegen kunnen houden. Het ontwerp van een valbeveiligingssysteem moet het pendeleffect tijdens het vallen vermijden omdat door de pendelbewegingen na de val het lichaam tegen mogelijke obstakels kan stoten.

Beperkingen aan de belastinghoek:

De rails moeten worden geïnstalleerd met een maximale schuine hoek van 5° ten opzichte van de horizontale lijn maar mogen verschillende hoekstanden innemen ten overstaan van het verticale montagevlak. De trolleys R27 INCAR zijn bestand tegen belastinghoeken tot 15° verschil voorbij de verticale lijn. Belastinghoeken groter dan 15° ten opzichte van de verticale lijn, vormen een overbelasting voor de trolley.

Zie de afbeelding rechts

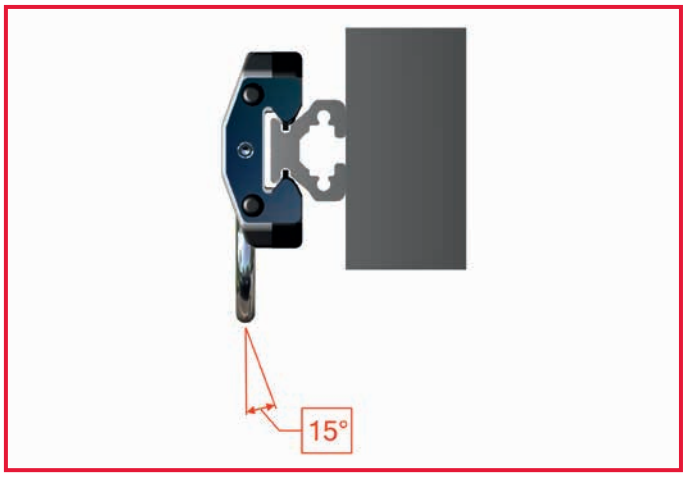

GEBRUIK

Inspectie voor elk gebruik

Inspecteer de trolley voor elk gebruik. Raadpleeg de paragraaf “Voorafgaande en periodieke controles”

Voorwaarden voor de verbinding met de trolley

- De trolleys R27 INCAR worden gebruikt als valstop

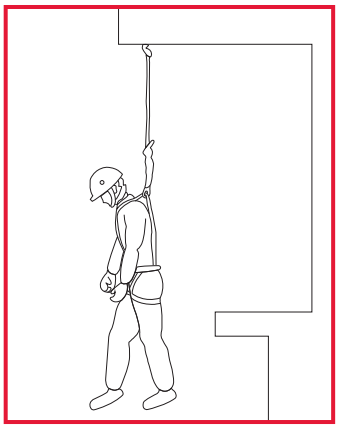

- De trolleys R27 INCAR zijn ook ontworpen om als verplaatsbare ankerpunten te worden gebruikt

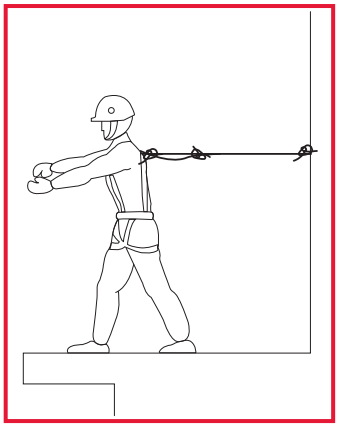

De trolley INCAR1-CURVE mag ook worden gebruikt voor rope-access-werkzaamheden (abseil) mits twee trolleys worden gebruikt (één om te werken en één als valbeveiliging).

Eisen voor de verbinding:

Als een connector met een positieve vergrendeling wordt gebruikt voor de bevestiging aan de harpsluiting van de trolley, controleert u of de connector zich niet ongewild kan openen. De connector opent zich als de harpsluiting van de trolley tegen de connector duwt en de sluitpal van de connector ongewild losmaakt.

Gebruik connectoren met automatische borging om de kans op losraken te verminderen. De connectoren moeten zich volledig rondom het verbonden voorwerp sluiten.

Gebruik geen connector die tegen de zijkant van de werkende trolley stoot.

De trolley op de rail monteren:

Lijn de trolley zorgvuldig uit op de rail en laat hem voorzichtig in positie lopen.

WAARSCHUWING!
Als u een trolley R27 INCAR gebruikt op een rail die niet perfect horizontaal aan de gevel of het plafond is gemonteerd, moet u goed oppassen want bij een val zal de trolley zich ongehinderd kunnen verplaatsen.

Gebruik van eindstoppen voor de rails die kunnen worden verwijderd of geopend:

Bij gebruik van eindstoppen voor de rails die kunnen worden verwijderd of geopend, moet u altijd controleren of ze precies zijn geïnstalleerd zoals beschreven in de Gebruiksaanwijzing van de Rail R27 en R27 LongSpan: Gebruiksaanwijzing.

Als u de verwijderbare eindstop

IN1642.CLEAR gebruikt, controleert u altijd of de borgpen in een van de borgopeningen in de rail zit. De onderkant van de knop moet zo goed als tegen de body van de eindstop komen.

IN1642.CLEAR eindstop

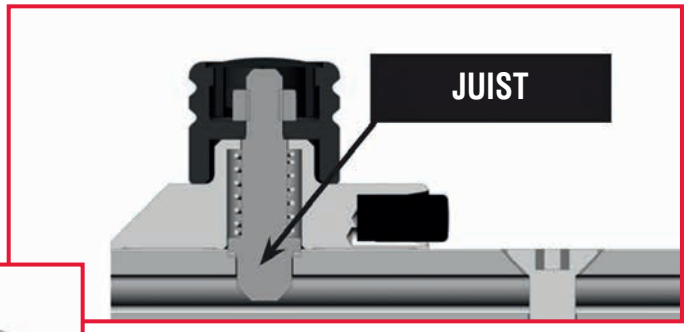

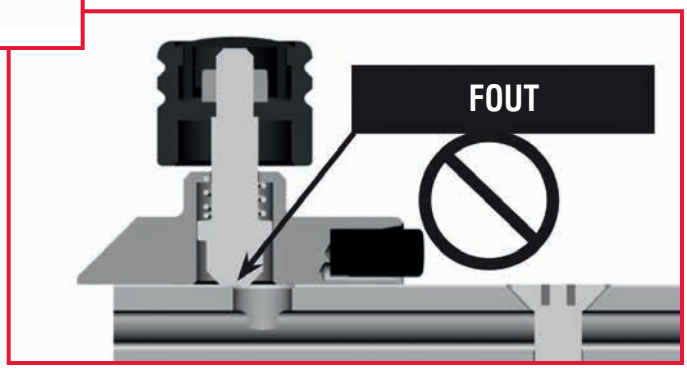

WAARSCHUWING!
Controleer of de borgpen stevig in een borgopening in de rail zit. Een verkeerd in een borgopening geplaatste pen kan een val veroorzaken met ernstige letsels of de dood als gevolg.

Als u de eindstop INSTOP-OPEN.LS gebruikt die kan worden geopend, controleert u altijd of de borgveer goed is gepositioneerd.

WAARSCHUWING!
Controleer altijd of de borgveer goed gepositioneerd is. Gebruik zonder de borgveer kan een val veroorzaken met ernstige letsels of de dood als gevolg.

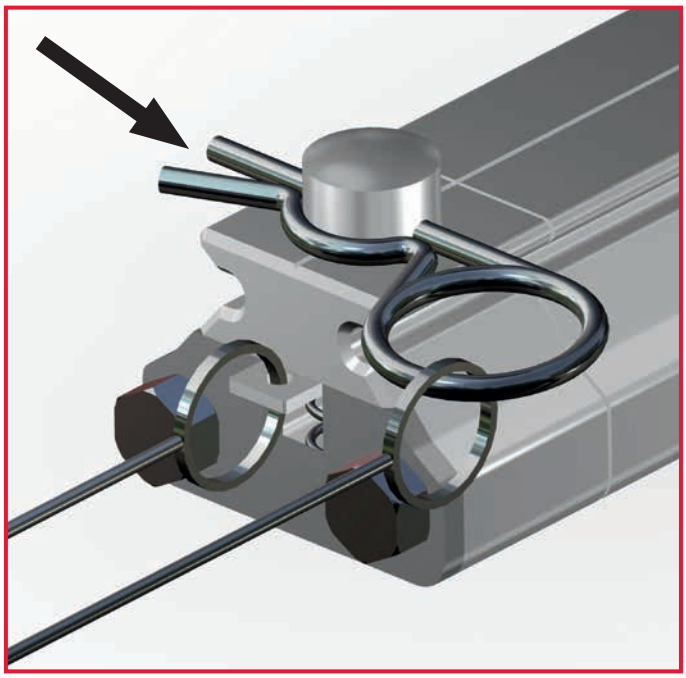

Gebruik van tussenverbindingen:

Als u de tussenverbindingen (INMID-ENTRY1.LS en INMID-ENTRY3.LS) van de rail gebruikt om de trolley uit de rail te kunnen verwijderen en te verplaatsen, controleert u altijd of de borgpen goed is gemonteerd.

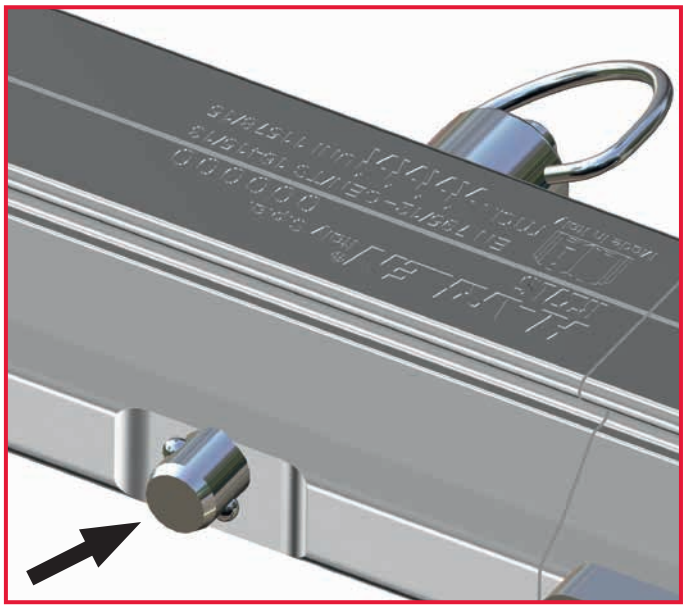

WAARSCHUWING!
Controleer altijd of de borgpen goed is gemonteerd. Het niet positioneren van de borgpen kan een val veroorzaken met ernstige letsels of de dood als gevolg.

Reddingsplan

Als hij dit apparaat gebruikt, moet de gebruiker een reddingsplan voorzien en alle middelen die nodig zijn om dit plan toe te kunnen passen. Het reddingsplan moet worden meegedeeld aan de geautoriseerde personen en de hulpverleners. Controleer voordat u iemand redt de goede staat van het systeem en de trolleys voor een veiligere en snellere reddingsactie.

Het apparaat vervangen na een val

WAARSCHUWING!
Elke trolley die aan de stopkracht van een val werd blootgesteld, moet onmiddellijk buiten gebruik worden gesteld en mag niet worden gebruikt zolang de toestemming hiervoor niet schriftelijk is verleend door een door Harken erkende inspecteur van de trolley R27 INCAR.

VOORAFGAANDE EN PERIODIEKE CONTROLES

Voor elk gebruik

Voor elk gebruik van de trolley R27 INCAR controleert u of de trolley intact is en controleert u op zicht elk component volgens de gebruiksaanwijzingen van de fabrikant. Wat volgt zijn de specifieke inspectieprocedures van Harken:

INCAR1-CURVE

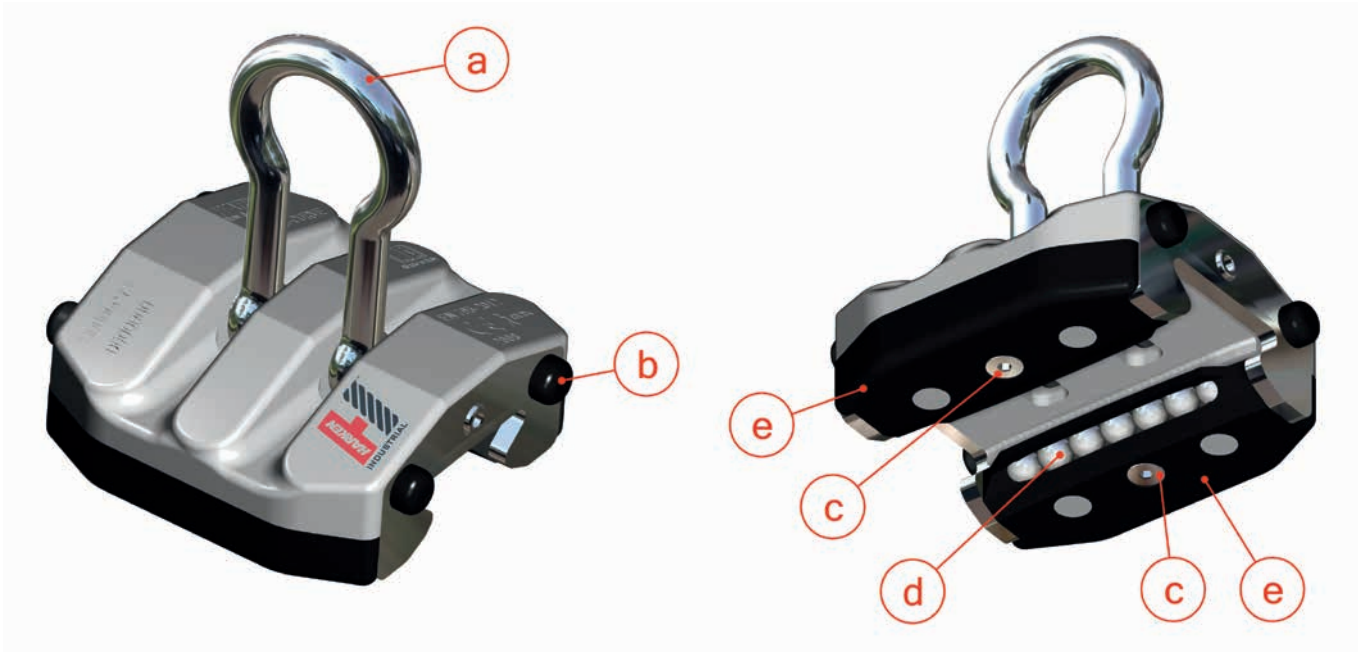

a) De harpsluiting inspecteren
De harpsluiting inspecteren op tekens van corrosie, barsten of verlengingen. Niet gebruiken in geval van beschadiging. Beschadigde harpsluitingen kunnen betekenen dat de trolley overbelast is geweest. Neem contact op met een door Harken erkende Inspecteur van de trolley R27 INCAR voor een grondigere inspectie.

b) De schokdempers inspecteren
Controleren of de schokdempers aanwezig en correct geplaatst zijn.

c) De schroeven inspecteren
De twee schroeven waarmee de loopblokken op hun plaats worden gehouden: controleren of ze aanwezig zijn en niet los zitten.

d) De kogels inspecteren
Controleer of de kogels goed lopen en intact zijn door ze in het loopblok te laten lopen. Controleer of alle kogels aanwezig zijn.

e) Loopblokken controleren
Controleer of de loopblokken nergens breuken vertonen waardoor de kogels eruit zouden kunnen vallen.

INCAR2-CURVE

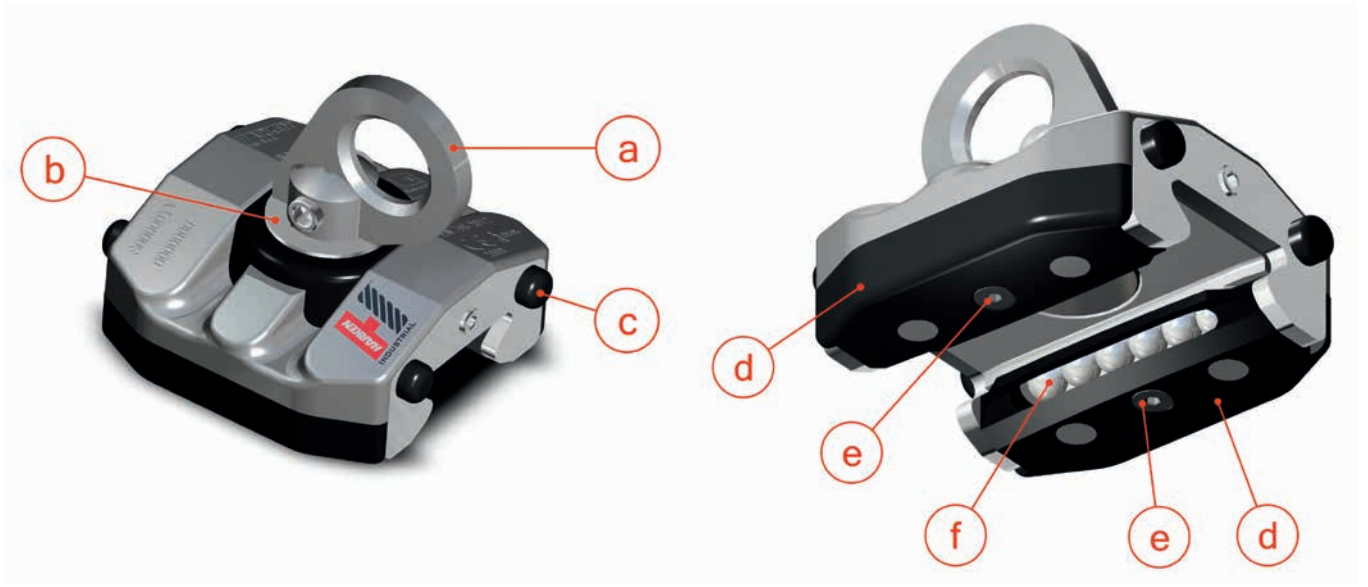

a) De spil inspecteren
Controleer of de spil vlot draait. Controleer het oog van de spil op tekens van corrosie, breuken of verlengingen. Niet gebruiken in geval van beschadiging. Beschadigde ogen kunnen betekenen dat de trolley overbelast is geweest. Neem contact op met een door Harken erkende Inspecteur van de trolley R27 INCAR voor een grondigere inspectie.

b) Onderlegring inspecteren
Controleer of de onderlegring nergens vervormd is. Een vervormde onderlegring kan betekenen dat de trolley overbelast is geweest. Neem contact op met een door Harken erkende Inspecteur voor een grondigere inspectie.

c) De schokdempers inspecteren
Controleren of de schokdempers aanwezig en correct geplaatst zijn.

d) Loopblokken controleren
Controleer of de loopblokken nergens breuken vertonen waardoor de kogels eruit zouden kunnen vallen.

e) De schroeven inspecteren
De twee schroeven waarmee de loopblokken op hun plaats worden gehouden: controleren of ze aanwezig zijn en niet loszitten.

f) De kogels inspecteren
Controleer of de kogels goed lopen en intact zijn door ze in het loopblok te laten lopen. Controleer of alle kogels aanwezig zijn.

WAARSCHUWING!
Als tijdens de inspectie of de verplichte periodieke inspectie defecten, beschadigde delen, slijtage, corrosie, vervorming of andere mankementen zijn gevonden of er is een val geweest waardoor de trolley is belast, of u heeft twijfels over de staat van het product, GEBRUIKT U DE TROLLEY NIET en neemt u contact op met een door Harken Erkende inspecteur voor de trolleys R27 INCAR of met een door Harken erkend Servicecentrum.

OPMERKING!
Controleer of de markering op de trolley R27 INCAR leesbaar is.

Jaarlijkse controle

Met welke regelmaat de trolley moet worden gecontroleerd, hangt af van de wetgeving, van het soort uitrustingen, van de gebruiksfrequentie en de omgevingscondities. De trolley R27 INCAR moet minstens één keer om de 12 maanden uiterst zorgvuldig worden geïnspecteerd zoals voorgeschreven door de normen m.b.t. persoonlijke beschermingsmiddelen of om de 6 maanden in geval van gebruik als toegangs- en positioneringsmiddel met lijnen.

WAARSCHUWING!
Regelmatige periodieke inspecties zijn noodzakelijk voor de veiligheid van de gebruikers omdat de veiligheid van de gebruikers afhangt van de continue efficiëntie en duurzaamheid van de uitrusting.

Neem voor de verplichte inspectie contact op met een door Harken erkende Inspecteur voor de trolleys R27 INCAR. Het register met de erkende inspecteurs van de producten van Harken Industrial is beschikbaar op de internet-site: http://www.harkenindustrial.com

Gebruik de trolley R27 INCAR niet als de verplichte inspectie niet is uitgevoerd. De door een door Harken erkende Inspecteur voor de trolleys R27 INCAR uitgevoerde inspectie moet worden geregistreerd op het Controleblad van de uitrusting dat bij deze Gebruiksaanwijzing hoort en het door de Inspecteur ondertekende Inspectieverslag moet door de eigenaar van de trolley worden bewaard.

Wij raden aan om de datum van de volgende of van de uitgevoerde inspectie op de trolley aan te brengen.

WAARSCHUWING!
GEBRUIK de trolley R27 INCAR NIET als:
- Beschadiging, slijtage, corrosie of vervorming van de trolley wordt vastgesteld
- Defecten worden vastgesteld tijdens de verplichte periodieke inspectie
- Als een val heeft plaatsgevonden waardoor de trolley werd belast

NUTTIGE LEVENSDUUR

De trolley R27 INCAR heeft een levensduur van 30 jaar vanaf de productiedatum bij afwezigheid van oorzaken die de trolley buiten gebruik stellen en op voorwaarde dat alle vereiste periodieke inspecties en elk noodzakelijk onderhoud worden uitgevoerd met registratie van de resultaten daarvan in het register voor het Overzicht Inspecties/Reparaties.

De productiedatum kan worden afgeleid uit het serienummer van de trolley dat op de markering van de trolley staat.

YY = twee laatste cijfers van het productiejaar van het apparaat (bijv: 19 = jaar 2019)

VERPAKKING, OPSLAG, VERVOER

Elke trolley wordt door Harken in zijn originele verpakking geleverd om binnendringend stof en vuil en mogelijke schade te voorkomen.

Controleer de verpakking. Als de verpakking beschadigd is, inspecteert u de trolley zorgvuldig voordat u hem in gebruik neemt.

Gebruik voor de opslag en het transport van de trolley de originele verpakking.

Sla de trolley op in een droge, geventileerde ruimte met een lage vochtigheidsgraad en zonder zout in de lucht om corrosie te voorkomen en het product te beschermen tegen stoten, reactieve stoffen of mogelijke schade die de nuttige levensduur van het product kunnen verkorten of de prestaties van de trolley kunnen beïnvloeden.

ONDERHOUD

Om de correcte bedrijfscondities van de trolley R27 INCAR te behouden, spoelt u de kogels met zoet water

Het is belangrijk om al het vuil, vet en ander materiaal van de trolley te verwijderen dat een belemmering kan vormen voor een soepele beweging van de trolley in de rail.

Gebruik zoet water om de trolley te reinigen.

Als de trolley en de kogels droog zijn, smeert u ze met het droge hoge-prestatiesmeermiddel McLube Sailkote om de soepele verplaatsing van de trolley in de rail te bevorderen.

(McLube is een geregistreerd handelsmerk van McGee Industries Inc.)
(Sailkote is een merknaam van McLube, onderdeel van McGee Industries Inc.)

CERTIFICERINGEN

De trolleys R27 INCAR (INCAR1-CURVE, INCAR1-CURVE (BLACK), INCAR2-CURVE, INCAR2-CURVE (BLACK)) zijn EU-gecertificeerd volgens de Verordening 2016/425 (EU) en de norm EN795:2012 Type B

Het Certificaat van EU-typeonderzoek en de productiecontrolefase werden uitgevoerd door Dolomiticert S.C.A.R.L. Aangemelde Instantie EU (N.B. 2008) (Dolomiticert S.C.A.R.L., Villanova zona Industriale 7/A, 32013 Longarone (BL) – Italië – Tel +39 0437 573407).

De EG-Verklaring van Overeenstemming is beschikbaar op de internet-site http://www.harkenindustrial.com.

MARKERING

Hierna volgt de markering van de trolley:

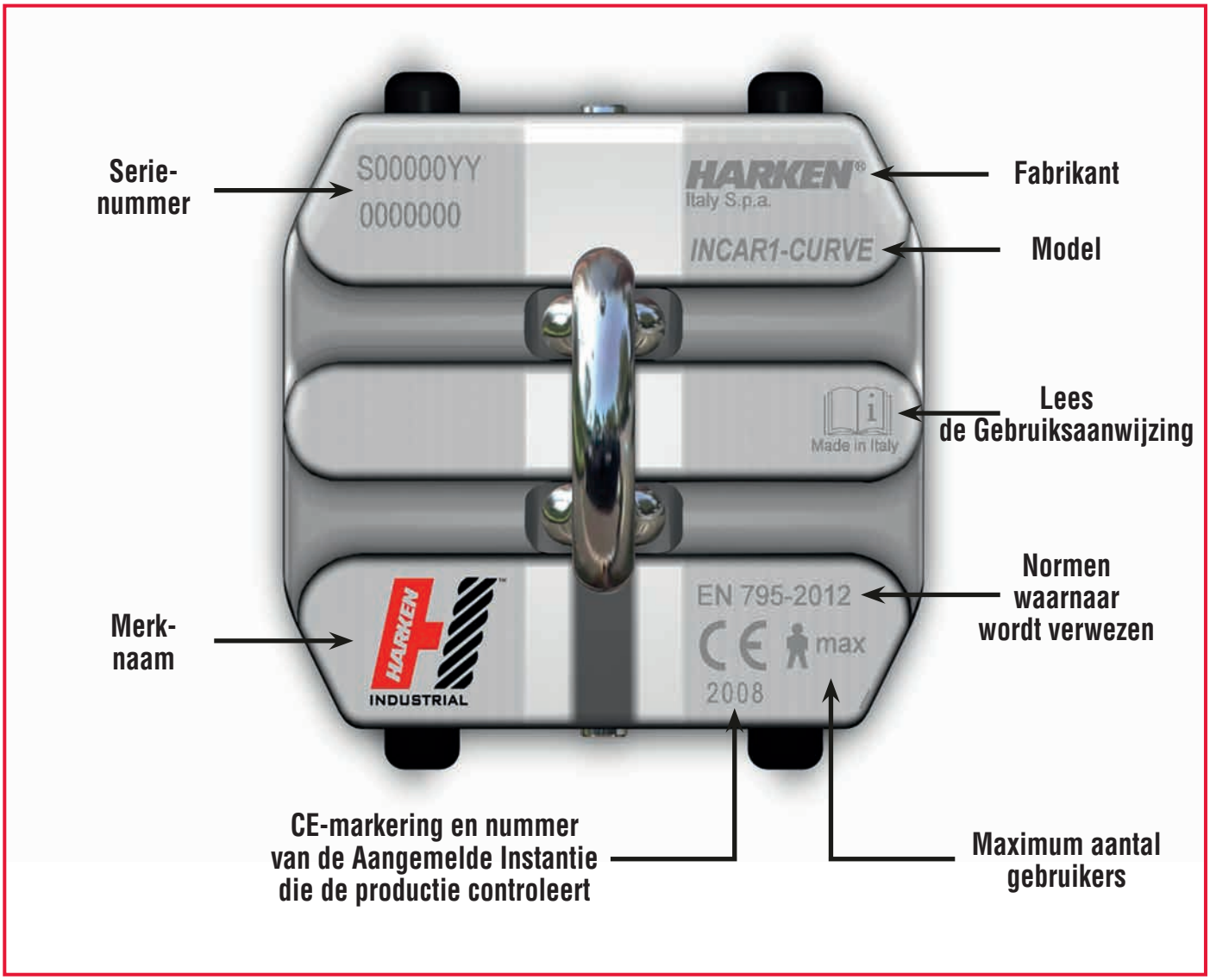

GARANTIE

Voor de garantie raadpleegt u "Garanzia Limitata Mondiale Harken" [Beperkte Wereldgarantie Harken] op de internet-site http://www.harkenindustrial.com.

EY-VAATIMUSTENMUKAISUUSVAKUUTUS

Allekirjoittanut

Valmistaja

Harken Italy S.p.A.
Via Marco Biagi 14, 22070 Limido Comasco (CO), Italy
Puh +39.031.352. 511 • Fax +39.031.3520031
Web: www.harken.it
Email: info@harken.it

Vakuuttaa, että tuote:

vaunu R27 INCAR

Malli

INCAR1-CURVE, INCAR1-CURVE (BLACK), INCAR2-CURVE, INCAR2-CURVE (BLACK),

On seuraavien standardien ja määräysten olennaisten vaatimusten mukainen:

- Euroopan parlamentin ja neuvoston asetus (EU) 2016/425, annettu 9 päivänä maaliskuuta 2016, henkilönsuojaimista ja neuvoston direktiivin 89/686/ETY kumoamisesta
- Standardi EN 795:2012 Tyyppi B Putoamissuojaimet - Kiinnityslaitteet

vastaa tuotetta, joka on EU-tyyppitarkastustodistuksen tyyppi nro EY 20-0118 Rev.1 kohteena

Ilmoitetun laitoksen antama:

Dolomiticert s.c.a.r.l. (HUOM. 2008) – Villanova Zona Industriale 7/A, 32013 Longarone (BL) – Italy

ja se on asetuksen (EU) 2016:425 liitteessä VII annetun menetelmän alainen ilmoitetun laitoksen valvonnassa:

Dolomiticert s.c.a.r.l. (HUOM. 2008) – Villanova Zona Industriale 7/A, 32013 Longarone (BL) – Italy

Limido Comascossa	26/02/2021	HARKEN ITALY S.p.A.
.....	.....	.....
(Paikka)	(Pvm)	Laillinen edustaja

REGISTER

Er moet een register worden bijgehouden voor elke trolley, met de volgende details (zie het hierna volgende voorbeeld van het register).
De organisatie waarvan de gebruiker deel uit maakt, moet het register verstrekken, in het register alle vereiste details opnemen en het Inspectieverslag van de Verplichte inspectie, ondertekend door de Erkende Inspecteur van de trolley R27 INCAR Harken, bewaren.

BLAD VOOR DE CONTROLE VAN DE UITRUSTING		
PRODUCT / MODEL / TYPE	BESCHRIJVING	SERIENUMMER
FABRIKANT **HARKEN ITALY S.P.A.**	ADRES **VIA MARCO BIAGI 14,** **22070 LIMIDO COMASCO (CO), ITALY**	TEL / FAX / E-MAIL / WEB-SITE **+39.031.3523511 +39.031.3520031** **INFO@HARKEN.IT** **WWW.HARKEN.IT**
PRODUCTIEDATUM	AANKOOPDATUM	DATUM VAN EERSTE GEBRUIK
ANDERE RELEVANTE INFORMATIE (BIJVOORBEELD DOCUMENTNUMMER)		

OVERZICHT INSPECTIES / REPARATIES				
Datum	**Oorzaak van registratie (verplichte inspectie of reparatie)**	**Vastgestelde defecten, uitgevoerde reparaties en andere relevante informatie**	**Naam en handtekening van bevoegde persoon**	**Voorziene datum voor volgende inspectie**

OVERZICHT INSPECTIES / REPARATIES

Datum	Oorzaak van registratie (verplichte inspectie of reparatie)	Vastgestelde defecten, uitgevoerde reparaties en andere relevante informatie	Naam en handtekening van bevoegde persoon	Voorziene datum voor volgende inspectie

OVERZICHT INSPECTIES / REPARATIES

Datum	Oorzaak van registratie (verplichte inspectie of reparatie)	Vastgestelde defecten, uitgevoerde reparaties en andere relevante informatie	Naam en handtekening van bevoegde persoon	Voorziene datum voor volgende inspectie

OVERZICHT INSPECTIES / REPARATIES

Datum	Oorzaak van registratie (verplichte inspectie of reparatie)	Vastgestelde defecten, uitgevoerde reparaties en andere relevante informatie	Naam en handtekening van bevoegde persoon	Voorziene datum voor volgende inspectie

OVERZICHT INSPECTIES / REPARATIES

Datum	Oorzaak van registratie (verplichte inspectie of reparatie)	Vastgestelde defecten, uitgevoerde reparaties en andere relevante informatie	Naam en handtekening van bevoegde persoon	Voorziene datum voor volgende inspectie

Harken Italy S.p.A.
Via Marco Biagi 14, 22070 Limido Comasco (CO), Italy
Tel +39.031.3523511 • Fax +39.031.3520031
Web: www.harken.it
Email: info@harken.it